第74回全日本総合女子ソフトボール選手権大会　トーナメント結果

開催期間　令和4年9月23日（金）～ 25日（日）

開催場所　鹿児島県南九州市

会場　A：知覧平和公園多目的球場 A球場　B：知覧平和公園多目的球場 B球場
C：知覧平和公園陸上競技場 C球場　D：知覧平和公園陸上競技場 D球場

組合せ

※太文字：JDリーグチーム
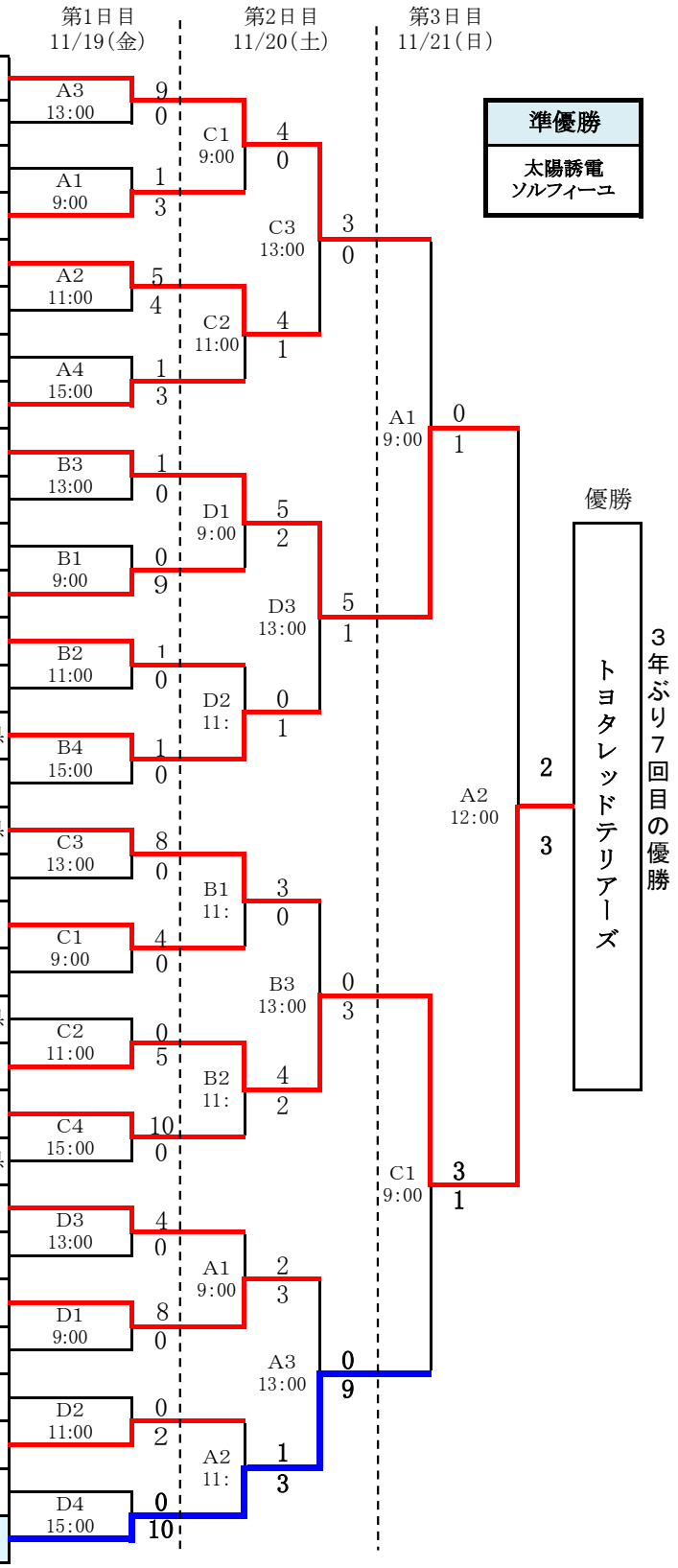
1	**ビックカメラ高崎BEE　QUEEN**	群馬県
2	小泉病院女子ソフトボール	広島県
3	日本文理大学	大分県
4	**シオノギ製薬 ポポンギャルズ**	兵庫県
5	**戸田中央総合病院メディックス**	埼玉県
6	園田学園女子大学	兵庫県
7	富士大学	岩手県
8	**SGホールディングスギャラクシースターズ**	京都府
9	**太陽誘電 ソルフィーユ**	群馬県
10	静甲株式会社	静岡県
11	武庫川女子大学	兵庫県
12	**Honda Reverta**	栃木県
13	IPU・環太平洋大学	岡山県
14	**日本精工 Brave　Bearies**	滋賀県
15	MORI　ALL　WAVE　KANOYA	鹿児島県
16	**東海理化チェリーブロッサムズ**	愛知県
17	**日立 サンディーバ**	神奈川県
18	東北福祉大学	宮城県
19	**伊予銀行　VERTZ**	愛媛県
20	東海学園大学	愛知県
21	花王コスメ小田原フェニックス	神奈川県
22	**トヨタ レッドテリアーズ**	愛知県
23	**NECプラットホォームズRed　Falcons**	静岡県
24	SPRIT Softball club	鹿児島県
25	**デンソー ブライトペガサズ**	愛知県
26	VONZU市原ソフトボールクラブ	千葉県
27	**Takagi北九州Water　Wave**	福岡県
28	山梨学院大学	山梨県
29	**大垣ミナモ**	岐阜県
30	金沢学院大学	石川県
31	Kochi Tamon Club	高知県
32	**豊田自動織機 シャイニングベガ**	愛知県